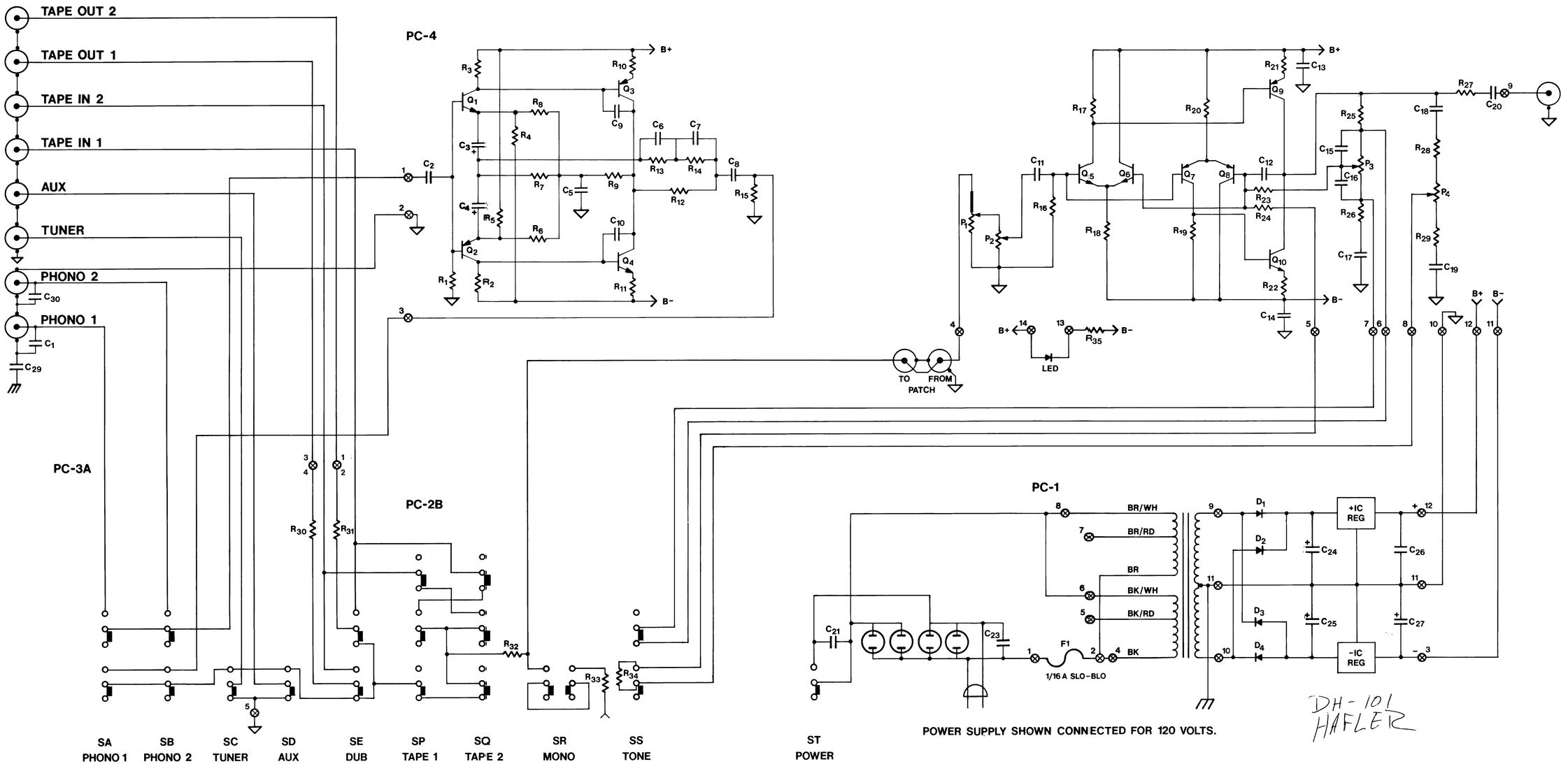


DH-101
HAFLER

PAGES 12+13