VERMONA®

Bedienanleitung

Regent 2011

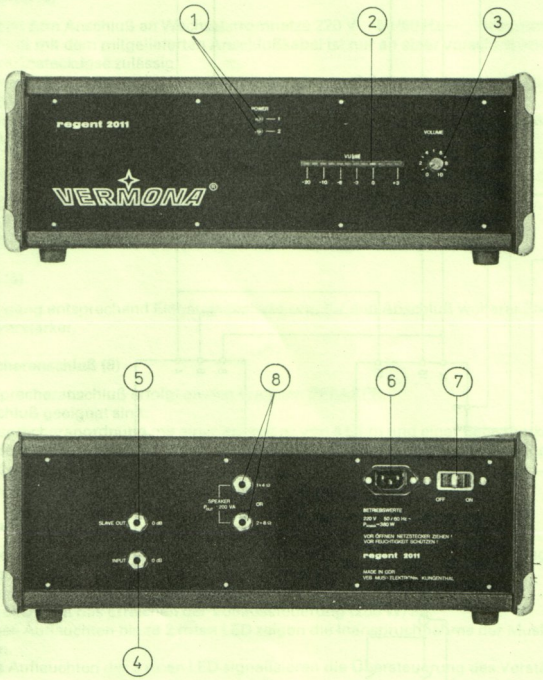

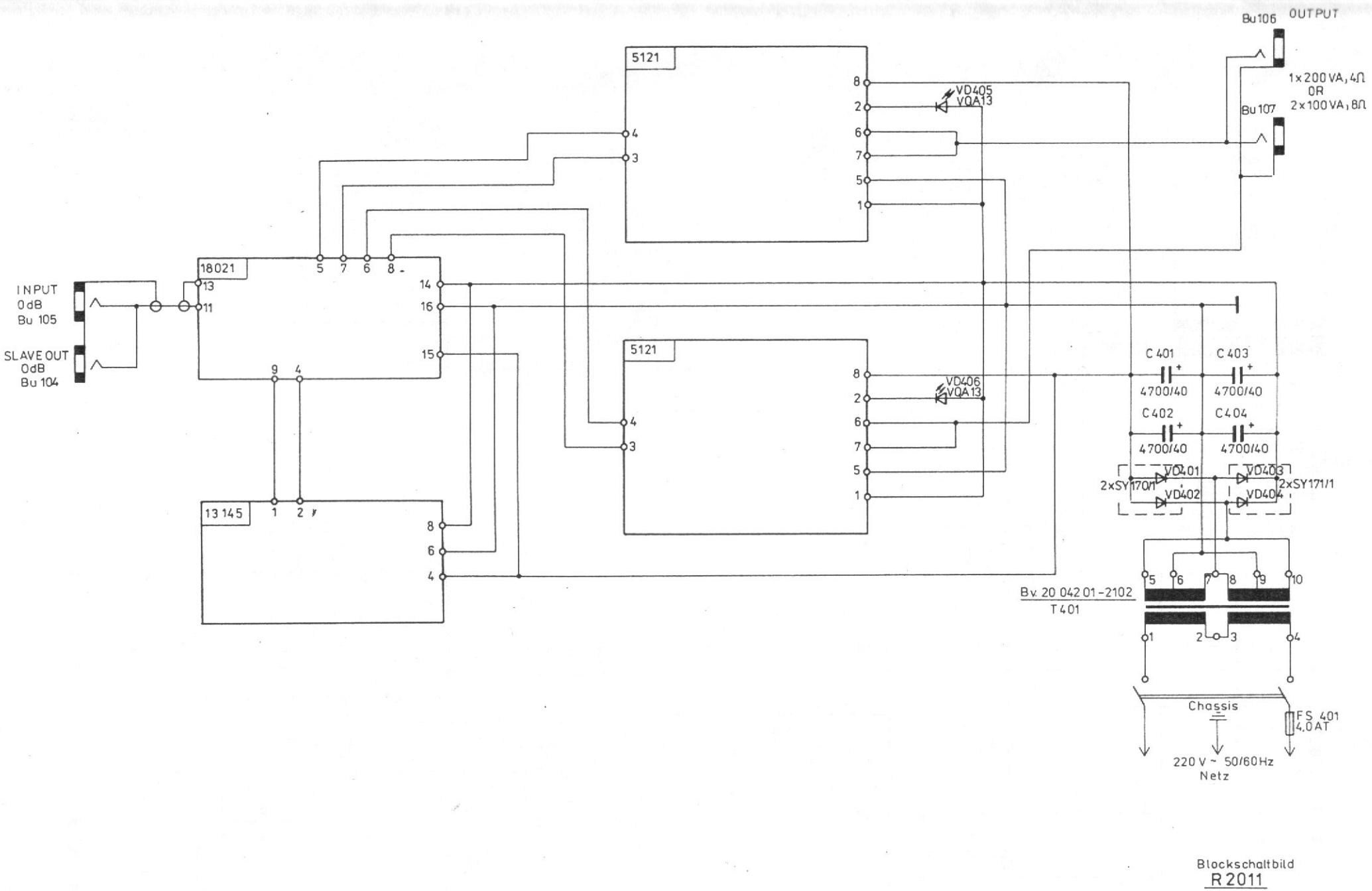

Blockschaltbild
R 2011

(1) Bereitschaftsanzeige
(2) Aussteuerungsanzeige
(3) Volumenregler
(4) Eingang
(5) Steuerausgang
(6) Netzanschluß
(7) Netzschalter
(8) Lautsprecheranschluß

1. Kurzbeschreibung

Regent 2011 ist eine 300/200 VA-Linearleistungsendstufe für PA-Anlagen in Verbindung mit Mischeinrichtungen (z. B. Mixer 1222).
Das Gerät arbeitet in Brückenschaltung.
Die LED-Anzeigen POWER 1 und 2 (1) signalisieren die Betriebsbereitschaft beider Brückenzweige. Diese enthalten getrennt wirkende automatische Lautsprecherschutzschaltungen.
Eine Umschaltautomatik sichert den Betrieb des Verstärkers im Falle der Betriebsbereitschaft eines Zweiges mit halber Leistung.
Das Gerät besitzt eine LED-Kette in Bandbetrieb (2) als Aussteuerungsanzeige.
Eine eingebaute Brummunterdrückungsschaltung verhindert Brummeinstreuungen durch Erdschleifen über das Schutzleitersystem.

1 Eingang
1 Steuerausgang für weitere Zusatzleistungsverstärker
1 Eingangsvolumenregler

2. Netzanschluß (6)

Das Gerät ist zum Anschluß an Wechselstromnetze 220 V 50/60 Hz ~ bestimmt.
Der Anschluß mit dem mitgelieferten Anschlußkabel ist nur an einer vorschriftsmäßig installierten Schukosteckdose zulässig.
Die Sicherungen werden nach Abschrauben des oberen Gehäusedeckels zugänglich.
Vor Abnehmen ist der Netzstecker zu ziehen!
Überdimensionierte oder überbrückte Sicherungen sind nicht zulässig, sie können zur Zerstörung des Gerätes führen und schließen jede Garantieleistung aus.

3. Eingang (4)

Über die Eingangsbuchse INPUT erfolgt die unsymmetrische Ansteuerung mit einem 0 dB-Signal, welches dem entsprechenden Ausgang des Mixers entnommen wird.
Mit dem Regler VOLUME (3) kann die Wiedergabelautstärke reduziert werden.

4. Slave out (5)

Steuerausgang entsprechend Eingangsansteuerung für den Anschluß weiterer Zusatzleistungsverstärker.

5. Lautsprecheranschluß (8)

Der Lautsprecheranschluß erfolgt an den Buchsen SPEAKER.
Zum Anschluß geeignet sind:
Eine Lautsprecheranordnung mit einer Impedanz von 4 Ohm und einer Belastbarkeit von 200 VA **oder** zwei Lautsprecheranordnungen mit einer Impedanz von je 8 Ohm und einer Belastbarkeit von je 100 VA.
Eine Unterschreitung o. g. Impedanzen ist nicht zulässig.

6. Aussteuerungsanzeige (2)

Die Aussteuerungsanzeige erfolgt annähernd trägheitslos mit für eine Auswertung erforderliche festgelegte Haltezeit mit einer 12-stufigen LED-Kette in Bandbetrieb.
Die 8 grünen LED zeigen den Bereich unterhalb der Vollaussteuerung an.
Die gelbe LED zeigt das Erreichen der Vollaussteuerung (200 W) an.
Kurzzeitiges Aufleuchten bis zu 2 roten LED zeigen die Inanspruchnahme der Musikleistung (300 W) an.
Ständiges Aufleuchten der 3 roten LED signalisieren die Übersteuerung des Verstärkers.

7. Lautsprecherschutzschaltung

Die Schutzschaltung verhindert mit Sicherheit die Zerstörung von Lautsprechern im Falle eines gestörten Betriebes durch sofortige automatische Abschaltung des gestörten Zweiges. Eine Umschaltautomatik zur Erhöhung der Betriebszuverlässigkeit sichert die Funktion mit halber Leistung bis zur Behebung der Störung.

Technische Daten:

Netzanschluß	220 V, 50/60 Hz ~
Leistungsaufnahme	max. 380 W
Ausgangsleistung Musik/Sinus	300/200 VA
Klirrfaktor	< 0,6 %
Übertragungsbereich	20 Hz – 20 kHz
Lautsprecherimpedanz	1 × 4 Ohm **oder** 2 × 8 Ohm
Eingangsempfindlichkeit	0 dB = 0,775 V
Steuerausgang	wie Eingangssignal
Aussteueranzeigebereich	−20 bis +3 dB
Abmessungen (B × H × T)	475 × 180 × 320 (mm)
Gewicht	16 kp

Schutzklasse I

Änderungen im Sinne des technischen Fortschritts vorbehalten!

Exporteur:

Demusa
Volkseigener Außenhandelsbetrieb
der Deutschen Demokratischen Republik
DDR 9652 Klingenthal
Leninstraße 133

Hersteller:

VEB Klingenthaler Harmonikawerke
Betrieb des VEB Kombinat Musikinstrumente
Markneukirchen/Klingenthal

Betriebsteil Musikelektronik
9653 Klingenthal
Leninstraße 244

Kr 112/85 III 3 1 84/4880/85 2,0 d.