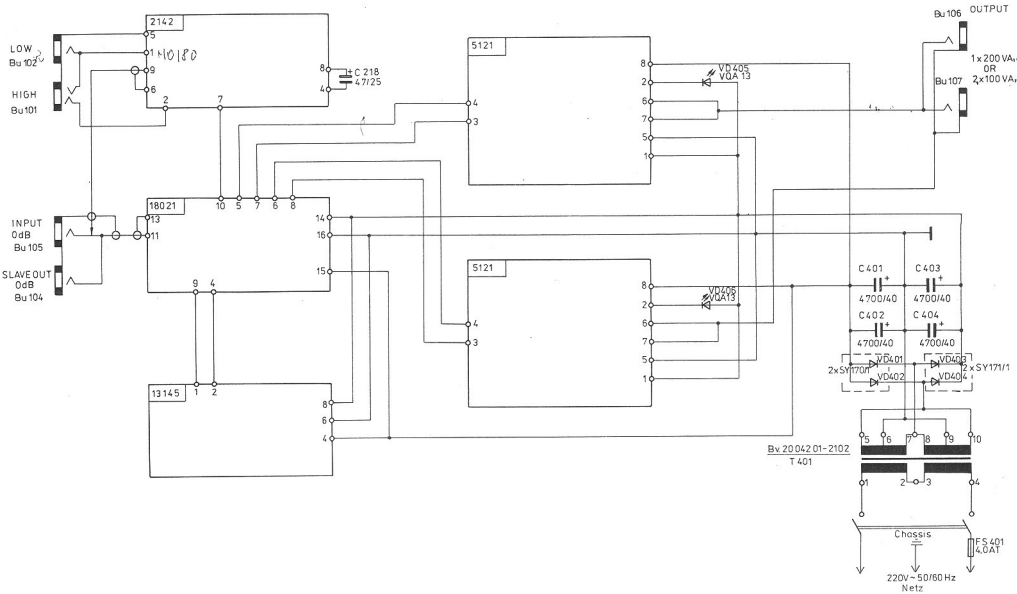

Blockschaltbild
R 2021

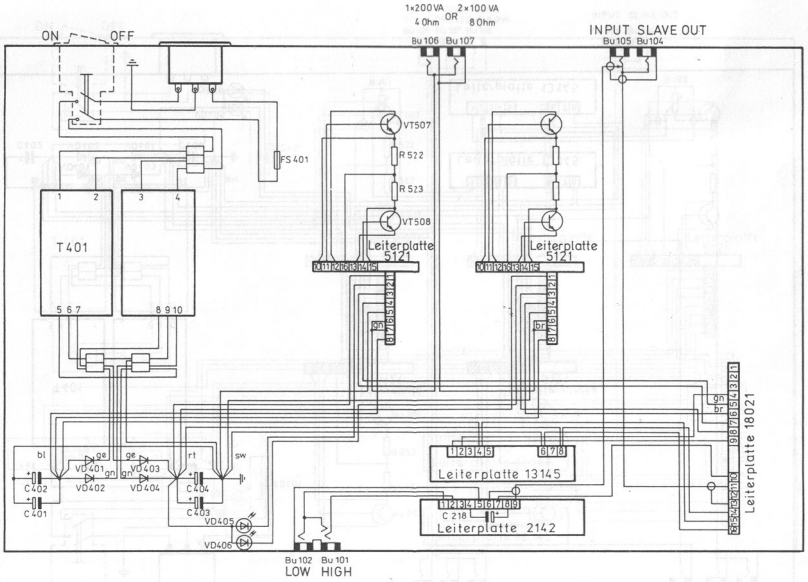

Verdrahtungsplan
R 2021

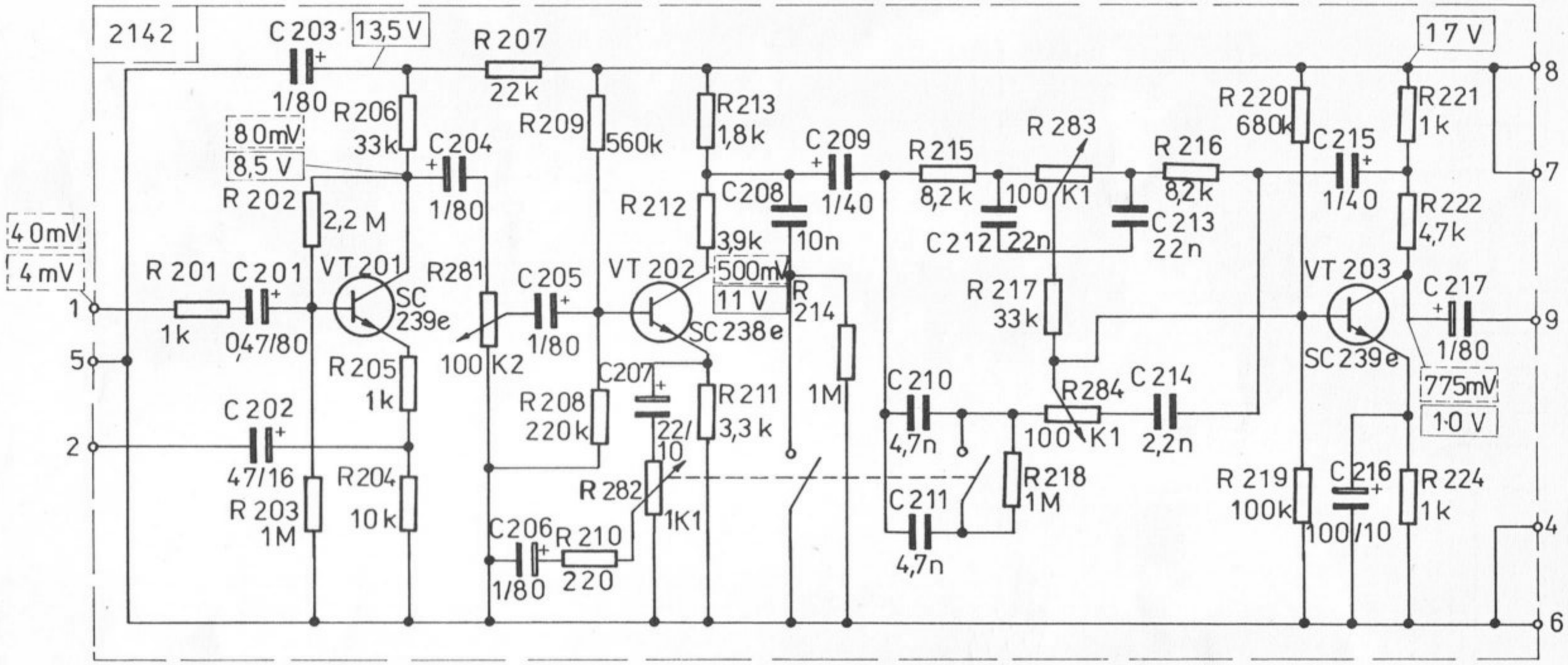

E B C

SC 238 e
SC 239 e

0,125 W

Lp 2142
Vorstufe

R 2020
R 2021

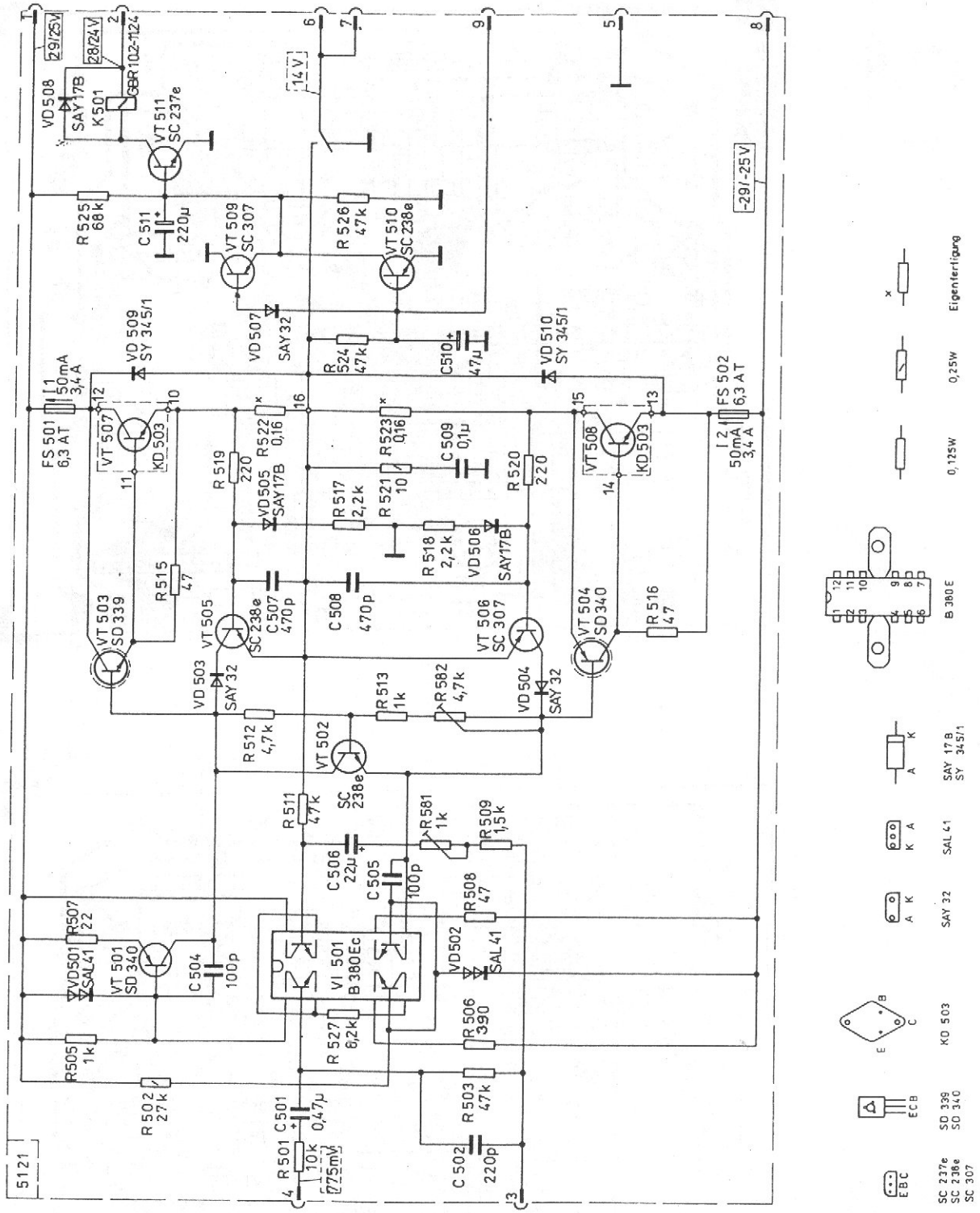

LP 5121

R 2011
R 2021

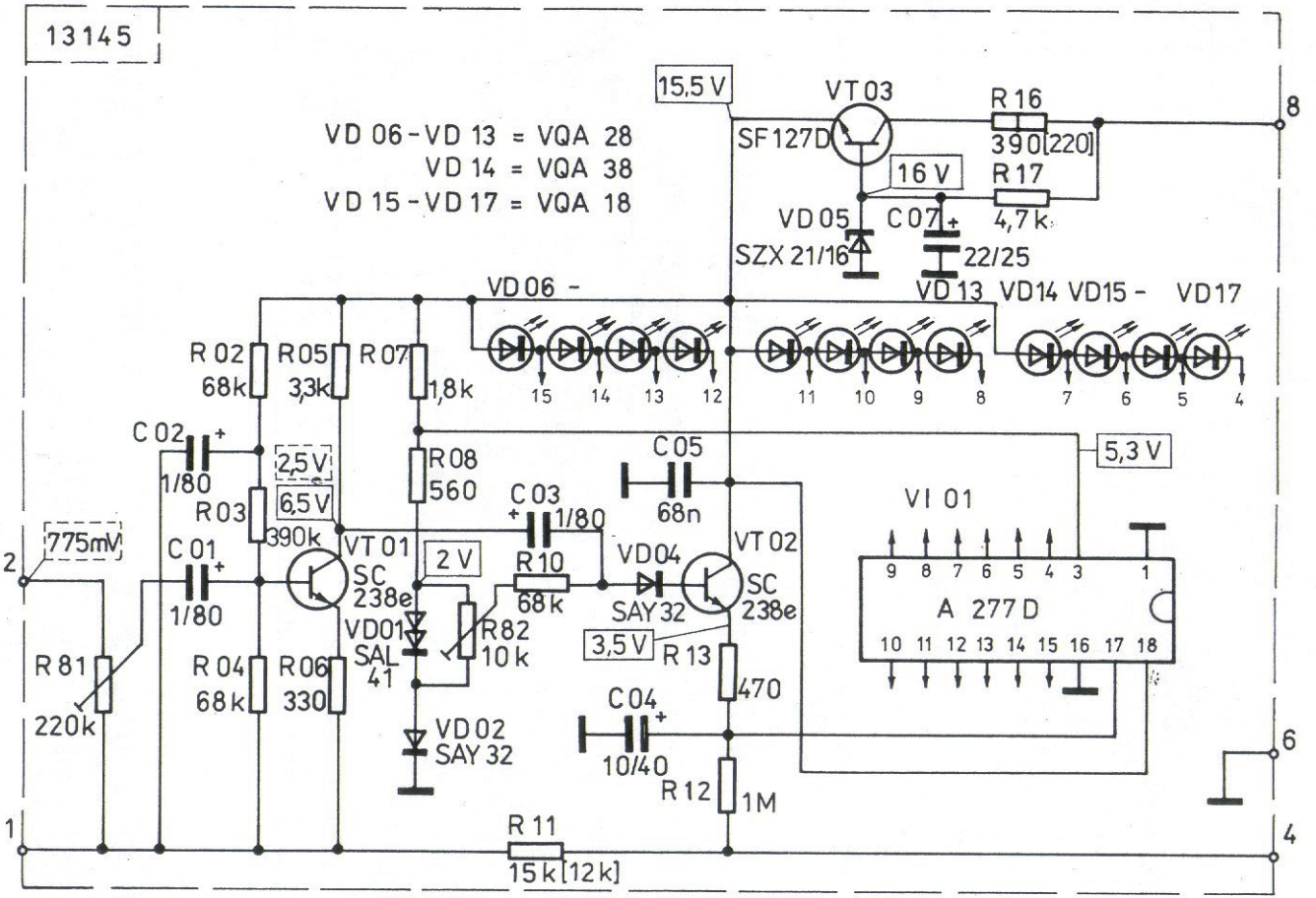

Allen Bauelementen der Lp 13145 ist eine 13 voranzustellen, z.B. C 01 = C 1301

Werte in Klammer [ ] gelten für R 2011 u. R 2021

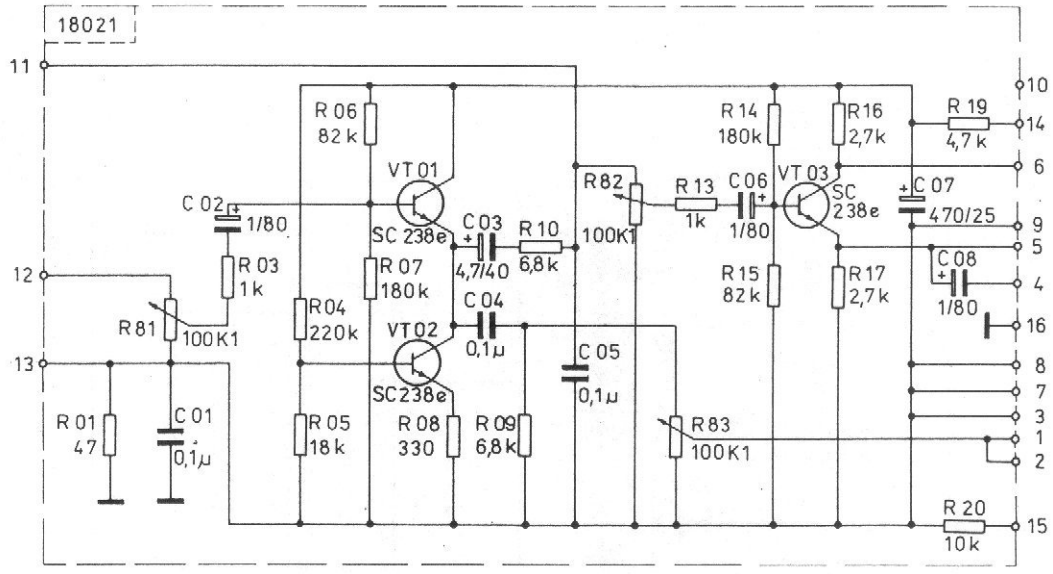

Allen Bauelementen der Lp 18021 ist eine 18 voranzustellen, z.B. R 01 = R 1801