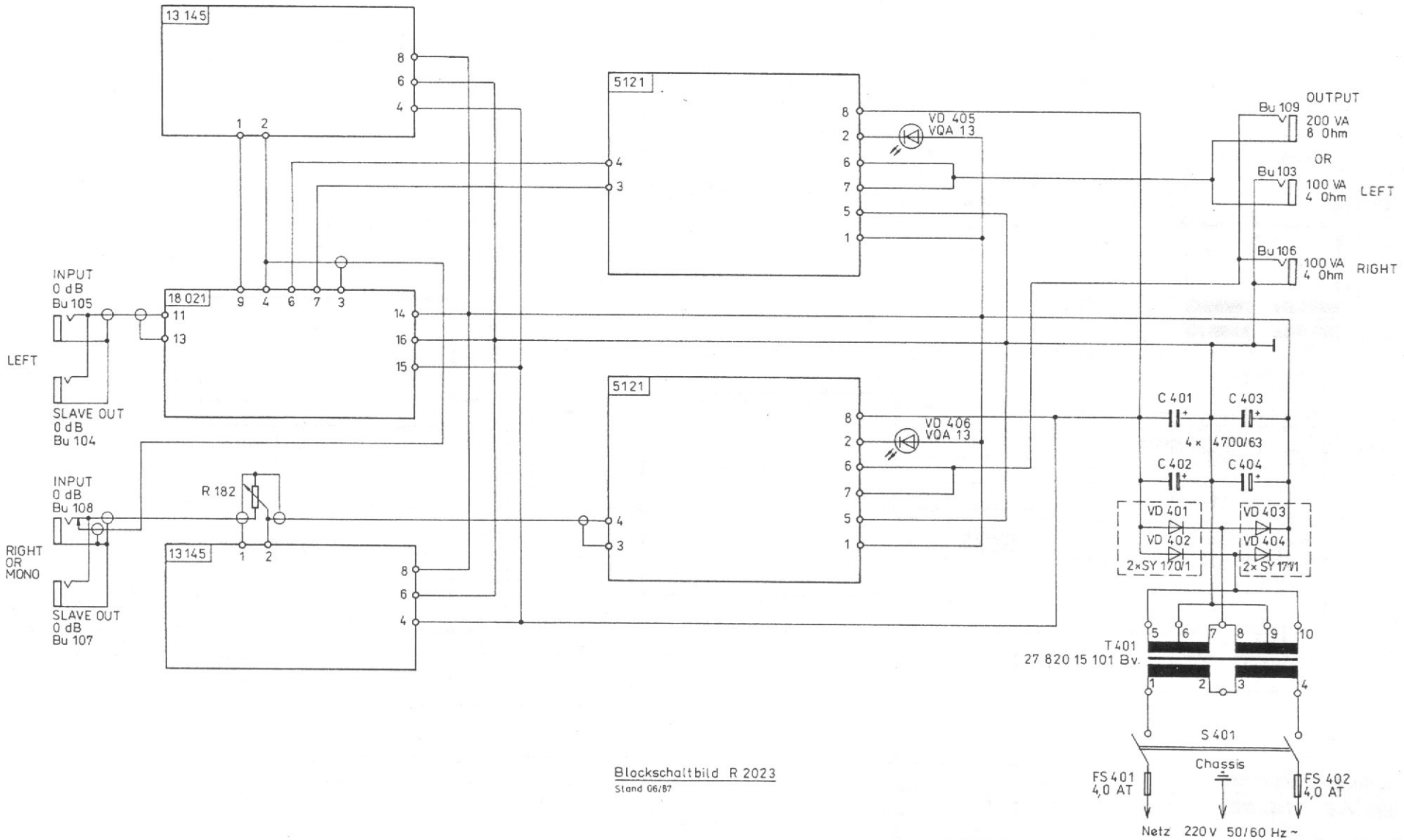

Blockschaltbild R 2023

Stand 06/87

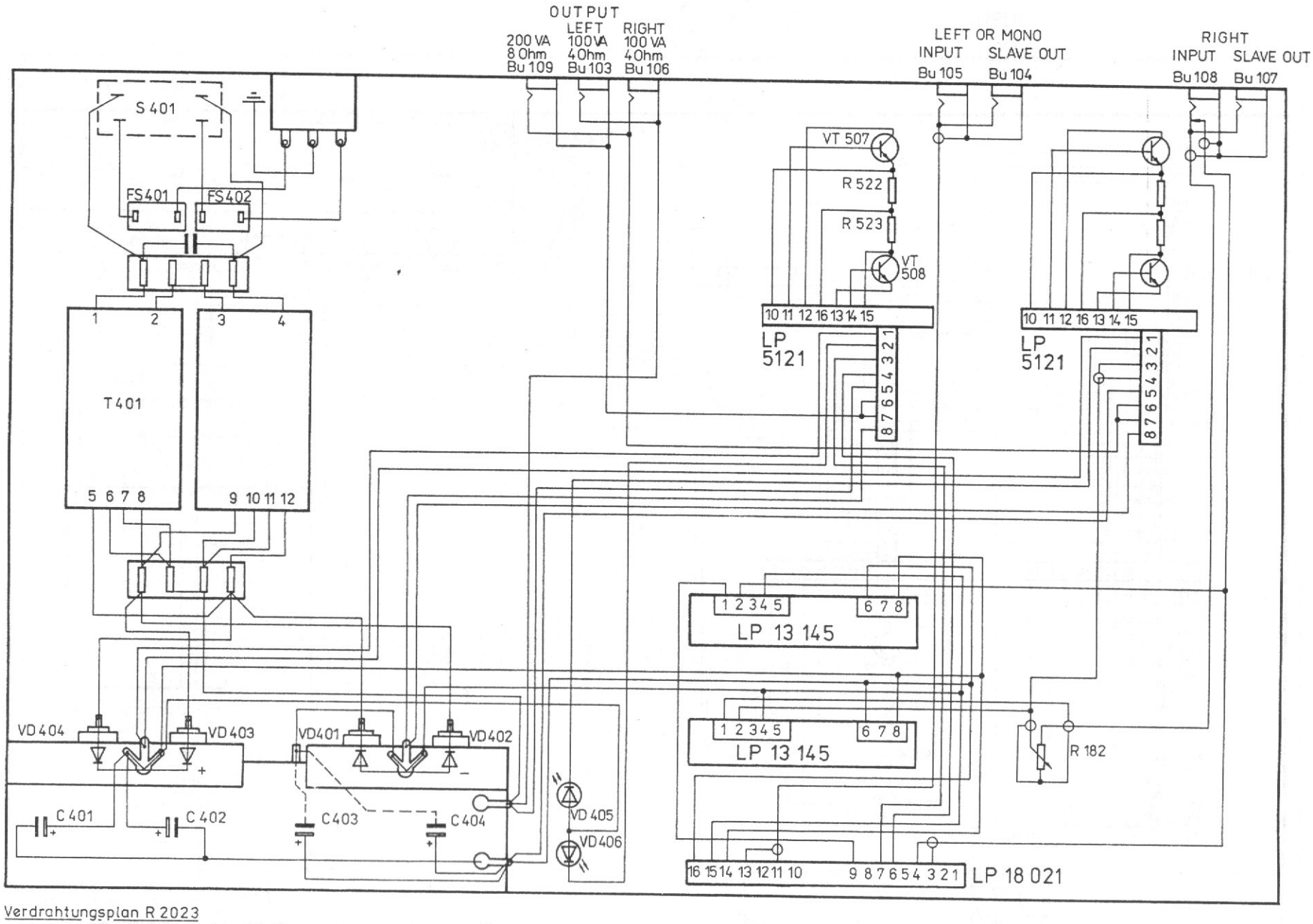

Verdrahtungsplan R 2023

LP 5121 Endstufe R 2012, R 2023, R 3020

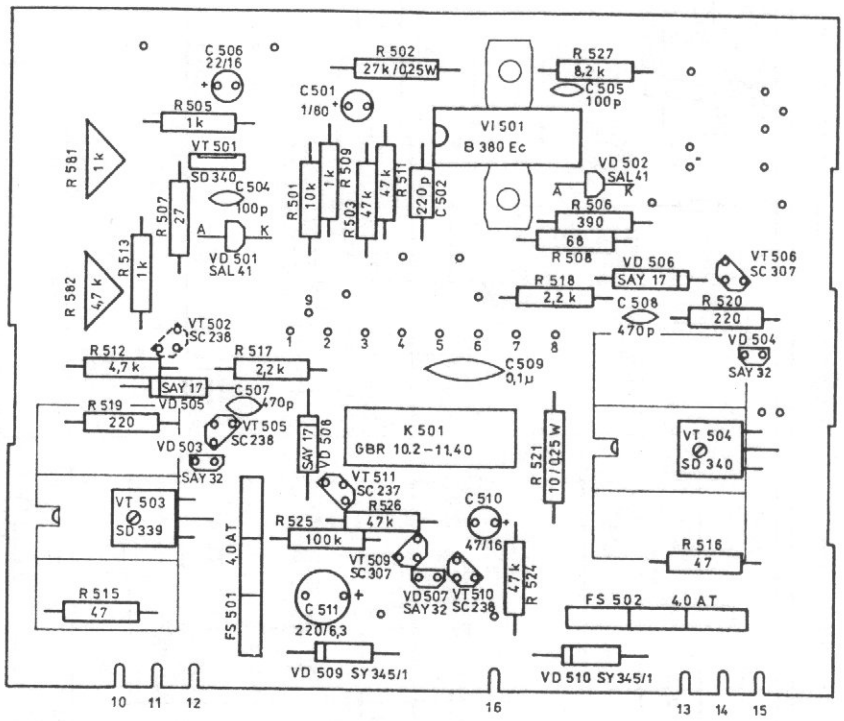

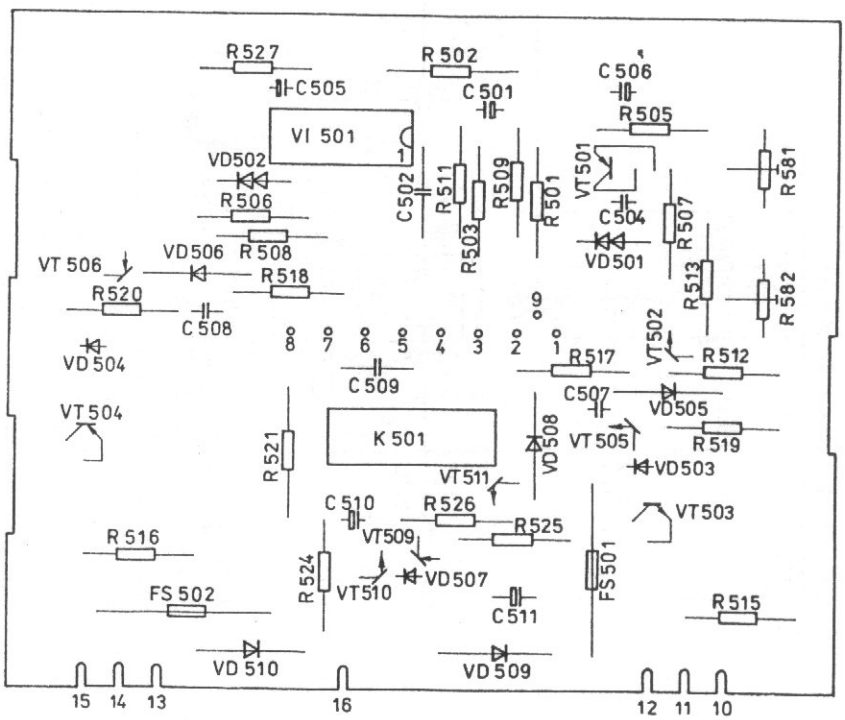

LP 5121 Endstufe R 2012, R 2023, R 3020

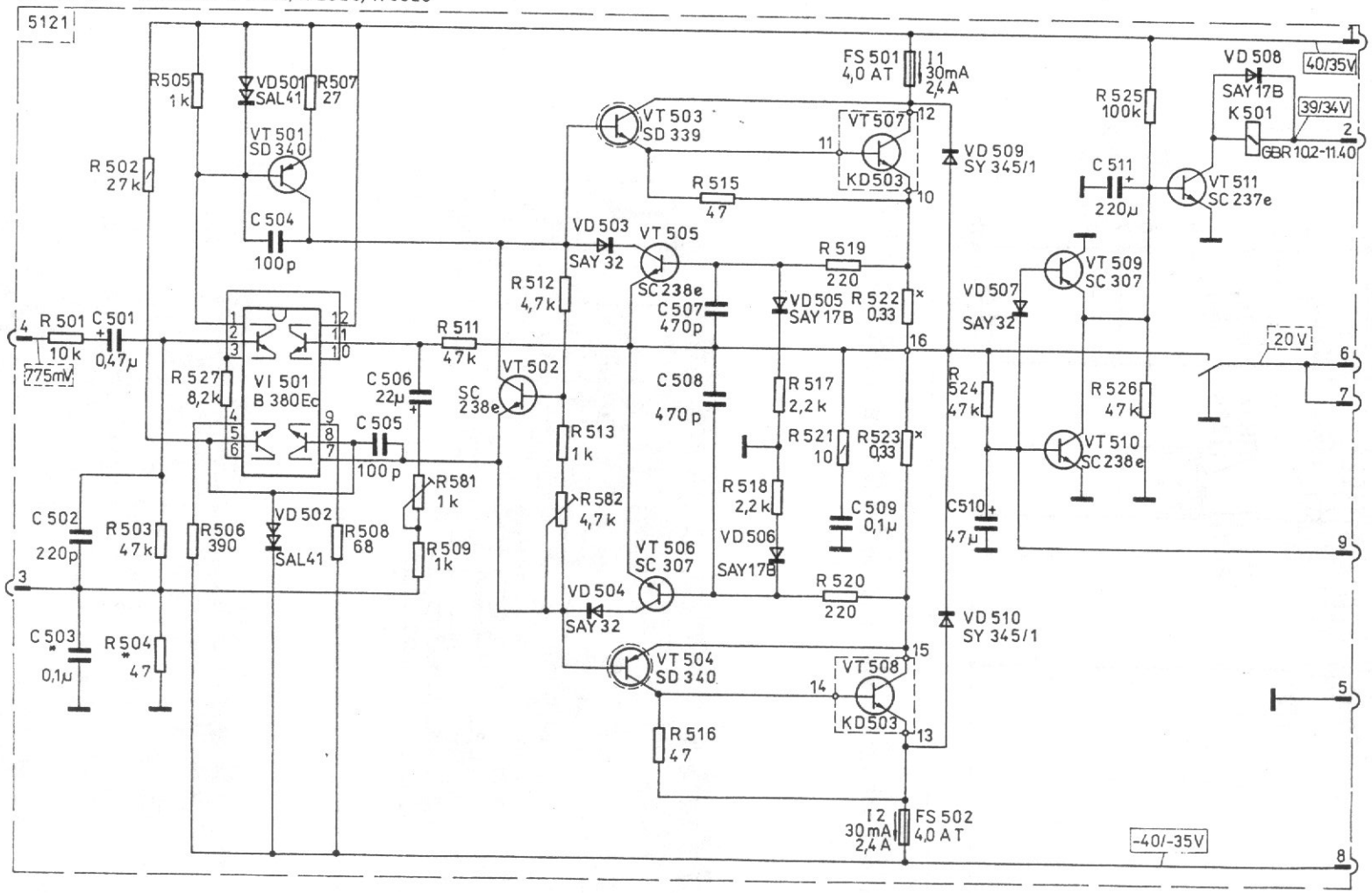

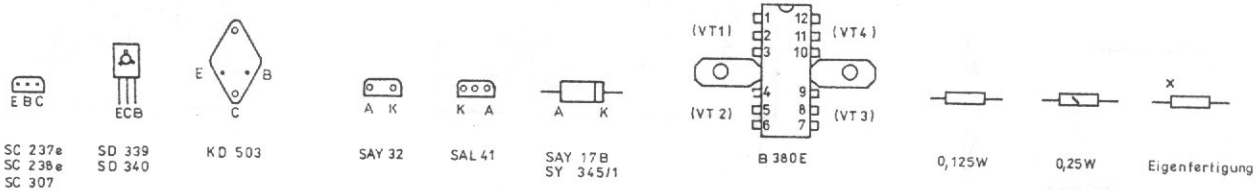

* C 503, R 504 nur bei R 2023 enthalten

LP 13 145 LED-Aussteuerungsanzeige R 2012, R 2013, R 2023, R 3020

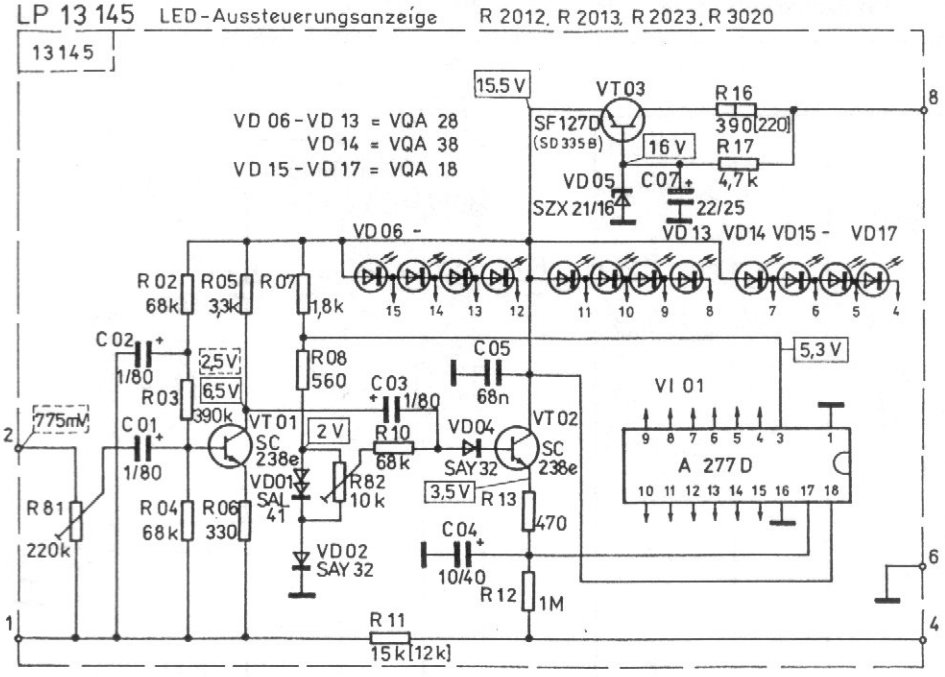

Allen Bauelementen der Lp 13145 ist eine 13 voranzustellen, z.B. C 01 = C 1301

Werte in Klammer [ ] gelten für R 2013

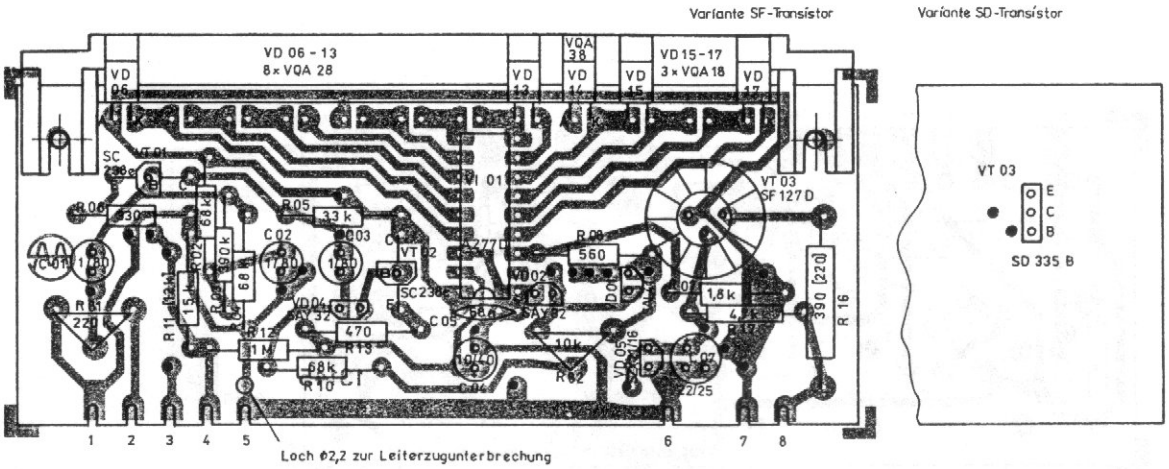

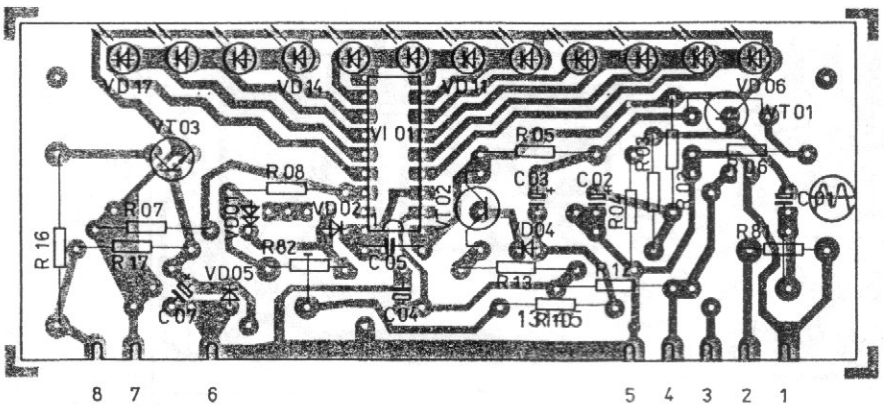

LP 18 021 Phasenumkehrstufe R 2012, R 2023, R 3020

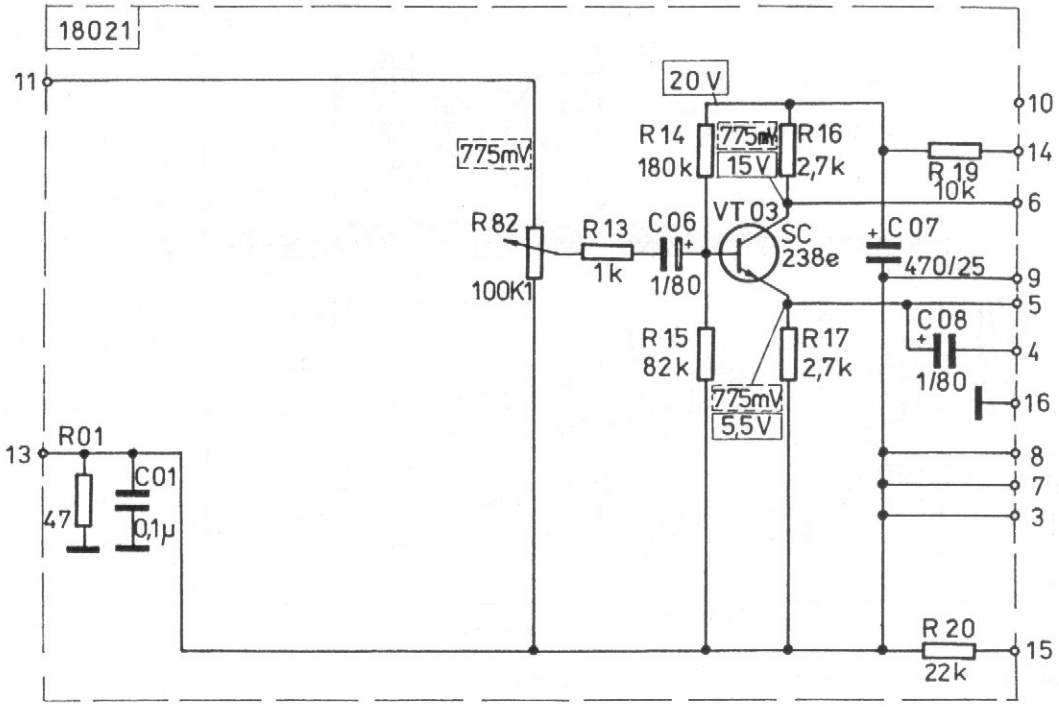

Allen Bauelementen der Lp 18021 ist eine 18 voranzustellen, z.B. R 01 = R 1801

