VERMONA®



Regent 300 K

Der Regent 300 K ist ein volltransistorisierter Kofferverstärker mittlerer Leistung, welcher sich durch hervorragende Wiedergabequalität auszeichnet. Mit dem Regent 300 K ist die Übertragung verschiedener Tonquellen möglich, er eignet sich besonders als Gitarrenkofferverstärker.
Der Verstärker Regent 300 K besitzt eine Vierfachklangregelung, internes Federhallsystem sowie Verzerrer und Tremolo.
Durch den Einsatz von zwei Breitbandlautsprechern wird eine vielseitige Anwendung des Regent 300 K ermöglicht.

Technische Angaben:

Sinusleistung	25 VA
Betriebsspannung	220 V (umlötbar auf 110 V)
Netzfrequenz	50 Hz ~
Leistungsaufnahme	60 W
Lautsprecherbestückung	2 × 12,5 VA Breitbandlautsprecher
Eingangsempfindlichkeit (Eingang 1 und 2)	ca. 30 mV
Regelmöglichkeiten	volume bass middle mit presence-Schalter treble fuzz (Verzerrer) reverb (Hall) frequency (Tremolo) depth (Tremolo)
Anschlußmöglichkeit für Fußschalter	footswitch (Tremolo)
Gewicht	21 kp
Abmessungen	(700 × 445 × 215) mm

Exporteur:

Demusa
Volkseigener Außenhandelsbetrieb
der Deutschen Demokratischen Republik
DDR 9652 Klingenthal
Leninstraße 133

Hersteller:

VEB Musikelektronik
Betrieb des VEB Kombinat
Musikinstrumente
Markneukirchen/Klingenthal
DDR 9653 Klingenthal
Leninstraße 244

AG 15/031/83 III 3 1 83

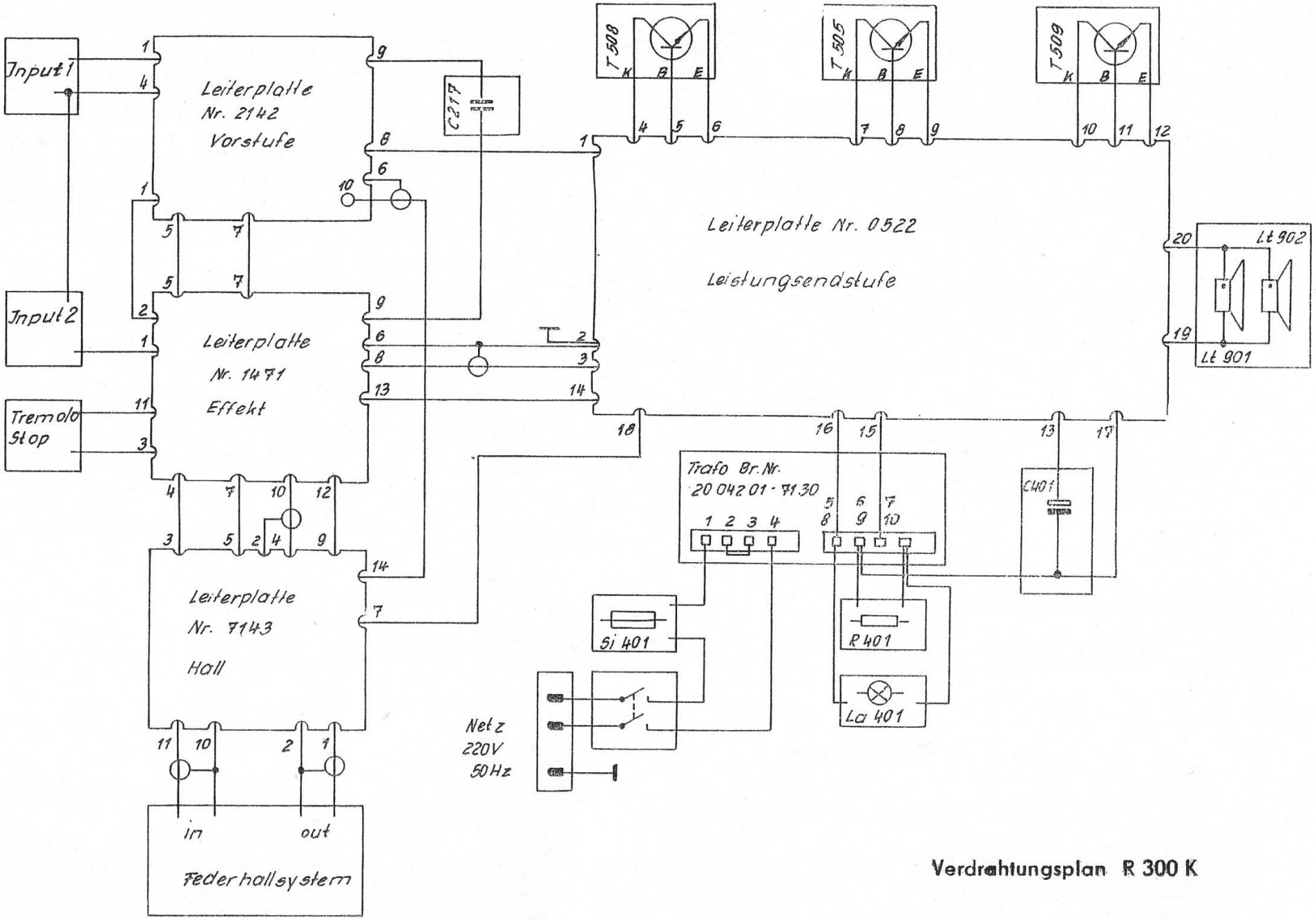

Verdrahtungsplan R 300 K

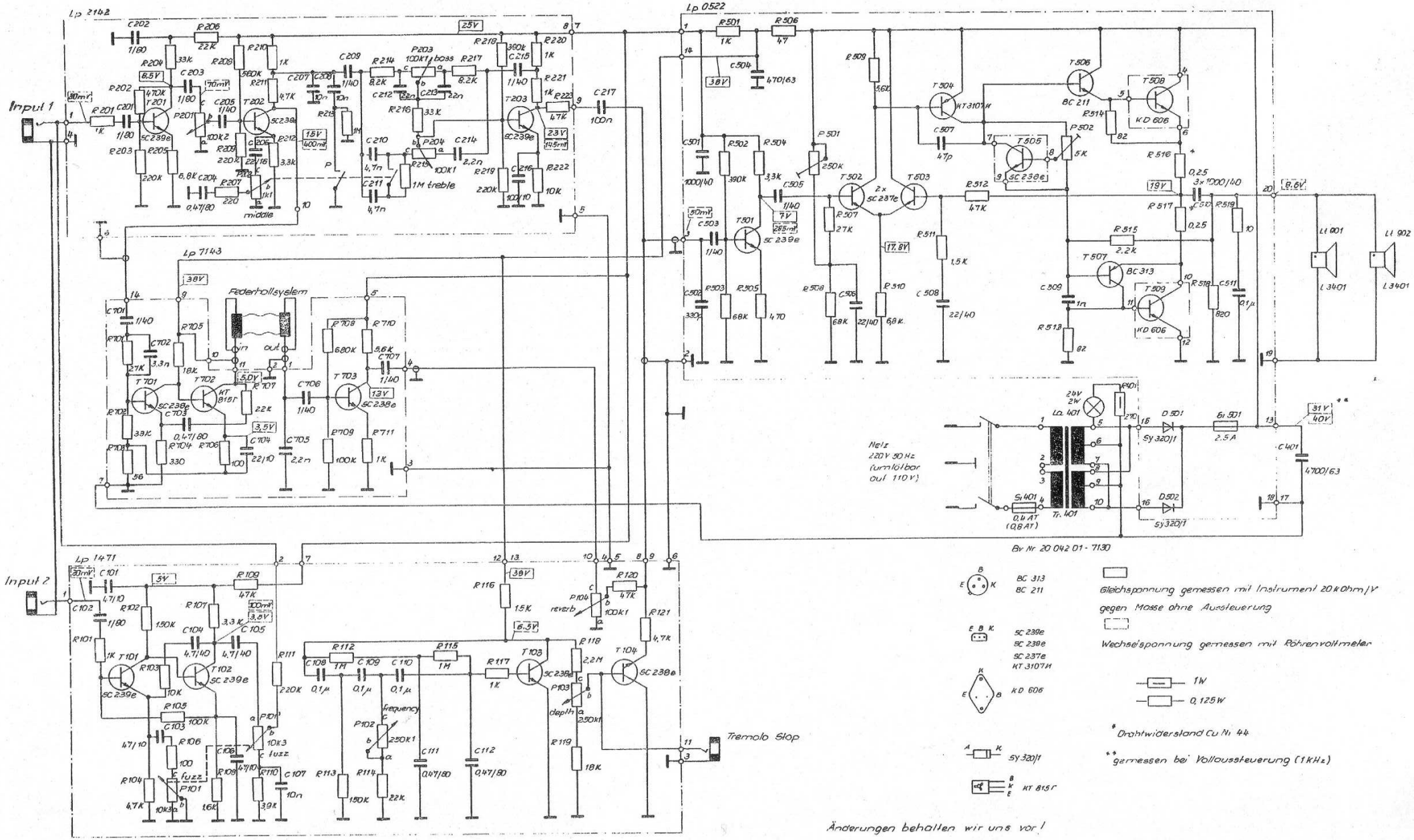

Techn. Stand 1981

Gesamtstromlaufplan 300 K