Bedienungsanleitung

REGENT 30-HALL

Der Musikverstärker REGENT 30-Hall ist ein hochwertiges elektronisches Gerät und verlangt eine dementsprechende Behandlung. Das Beachten der Bedienungsanleitung ist in dieser Hinsicht ein wichtiger Punkt.

Vorbereiten zur Inbetriebnahme

Beim Transport über größere Entfernungen wird die Hallstrecke durch zwei Haken an beiden Enden vor Transportschäden gesichert. Diese Sicherung ist vor Inbetriebnahme zu entfernen. Dazu muß die Rückwand des Verstärkers abgeschraubt werden, damit die Hallstrecke an der linken Gehäuseinnenseite zugänglich wird.

Das Gerät ist beim Verlassen des Werkes auf eine Netzspannung von 220 Volt eingestellt.

Die Einstellung auf eine andere Netzspannung erfolgt bei dem Verstärker durch den Spannungswahlschalter. Zu diesem Zweck ist die Steckkappe leicht gegen den Verstärker zu drücken und nach Linksdrehung abzuziehen. Nach Einsetzen der vorgeschriebenen Sicherung wird die Steckkappe so in den Spannungswahlschalter eingeführt, daß nach Rechtsdrehung das Dreieck auf den Rand des Unterteils mit seiner Spitze auf die gewünschte Netzspannung der Steckkappe zeigt. Fs lassen sich die Spannungen 110, 127 und 220 Volt wählen.

Der Verstärker besitzt zusätzlich eine Anodenstromsicherung. Sie schützt bei auftretenden Störungen die Bauteile des Verstärkers vor Überlastung.

Inbetriebnahme

Netzschnur aus dem Gehäuse nehmen und an das Netz anschließen.

Netzschalter einschalten; Bereitschaftsanzeige durch Kontrollampe.

Nach ca. 2 min. ist der Verstärker betriebsbereit.

An die Eingänge 1 und 2 können wahlweise oder gleichzeitig die Instrumente oder Geräte angeschlossen werden, deren Wechselspannungen verstärkt und wiedergegeben werden sollen. Der Anschluß erfolgt durch Klinkenstecker. Um den Verstärker voll aussteuern zu können, sind Eingangsspannungen von etwa 30 - 40 mV erforderlich. Diese Spannung wird von einem guten Gitarrentonabnehmer ohne weiteres abgegeben. Aber auch alle elektronischen und elektromechanischen Musikinstrumente lassen sich an den Regent-Verstärkeranlagen anschließen (z. B. MATADOR, CLAVISET usw.)

Bei Eingangsspannungen über 1 Volt treten Verzerrungen auf.

Mit den Lautstärkereglern wird die Lautstärke getrennt für beide Eingänge nach Wunsch eingeregelt. Mit den weiteren zum Eingang gehörigen zwei Reglern wird die Klangfarbe getrennt für Höhen und Tiefen beeinflußt.

Zur Verhallung dienen die mit Input 1 und 2 bezeichneten Regler getrennt für die entsprechenden Eingänge. Der dritte vorhandene obere Regler ist ein Hallsummenregler, mit dem die Hallstärke des Summsignals geregelt wird.

Der Eingang »Stop« ist zum Anschluß eines Fußschalters zum Ein- und Ausschalten des Halls vorgesehen.

Der Tonbandgeräteanschluß ist für Aufnahme und Wiedergabe ausgelegt. Bei Wiedergabe kann die Klangfarbe mit dem Netzregelwerk des Eingang 2 geregelt werden.

Technische Daten

2 getrennt regelbare Eingänge
(Lautstärke, Höhen und Tiefen, Hallstärke)
Anschluß Eingang 1 und 2 Klinkenstecker A 2 TGL 5-412
Eingang 1 und 2 Nenneingangssp. 30 mV an 100 K Ohm
Klangregelung: Höhen + 14 dB ... — 12 dB bei 10 KHz
Tiefen + 12 dB ... — 14 dB bei 40 KHz
Federhallstrecke Typ Hammond 4 C
Hallsummenregler, Nachhallzeit max. 2 sec.
Anschlußmöglichkeit eines Fuß Schalters
(Hall-Stop) Stecker A 3 TGL 10472
Anschluß für Tonband Eingang 3 Stecker A 3
TGL 10472 Nenneingangsspannung 1,5 V an 100 KOhm
Klangregelung b. Wiedergabe durch Netzwerk Eingang 2
Nennsprechleistung 25 Watt
Frequenzbereich 30 Hz ... 20 KHz ± 3 dB bei linearer
Einstellung der Klangregler

Der Verstärker eignet sich nicht als Baßverstärker!

Klirrfaktor = 3 % bei 1 KHz und Nennsprechleistung
Fremdspannungsabstand = 60 dB bei zugedrehtem
Hallsummregler
Nennlastwiderstand 12 Ohm
Netzspannung, Stromart 110/127/220 V, 50 Hz
Leistungsaufnahme ca. 130 Watt
Schmelzeinsatz: 110/127 V, 1,5 A mittelträge
220 V, 1,0 A mittelträge TGL 0-41571
Anodenstromsicherung 0,8 A mittelträge TGL 0-41571
Kontroll-Lampe 12 V, 1,2 Watt BA 7 s
Röhrenbestückung Vorverstärker 2 x ECC 83, ECC 85
Röhrenbestückung Endstufe 2 x EL 34, ECC 83,
2 Siliziumgleichrichter SY 206
Abmessungen: 74 x 52 x 20 cm
Gewicht ca 22 kg

3 2 2- 100 1 691 Kr. 195/70

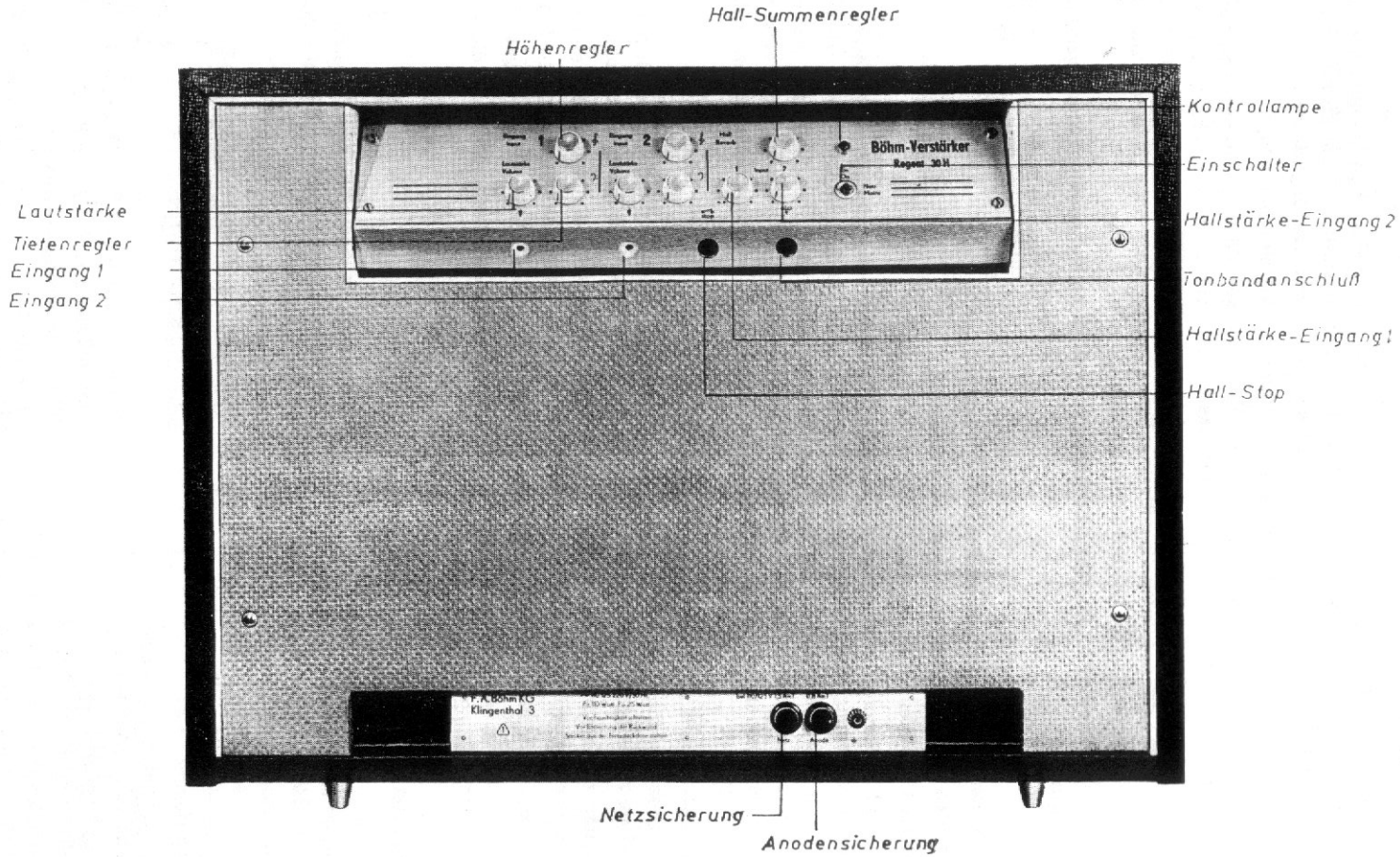
Hall-Summenregler
Höhenregler
Kontrollampe
Einschalter
Hallstärke-Eingang 2
Tonbandanschluß
Hallstärke-Eingang 1
Hall-Stop
Lautstärke
Tiefenregler
Eingang 1
Eingang 2
Netzsicherung
Anodensicherung
Böhm-Verstärker
P. K. Böhm KG
Klingenthal 3

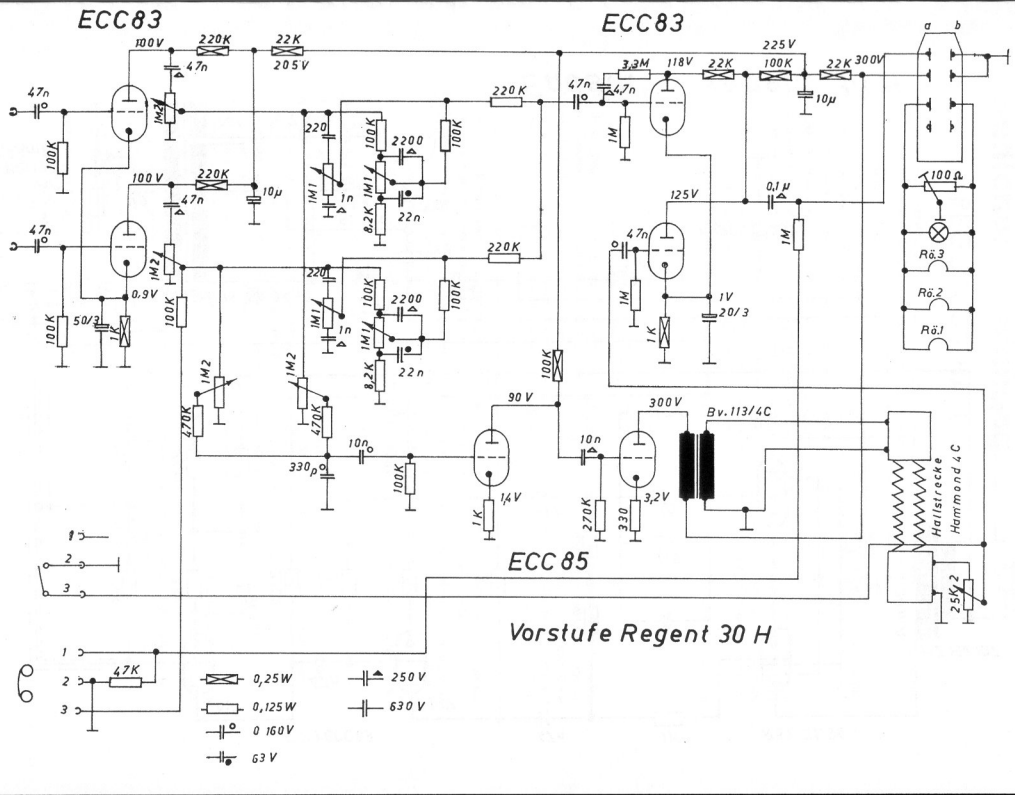
ECC83
ECC83
ECC85
100V
220K
22K
205V
47n
1M2
100K
220K
220
1M1
1n
2200
22n
8,2K
10µ
0,9V
50/3
1K
470K
10n
330p
90V
1,4V
3,3M
118V
225V
300V
125V
0,1µ
1V
20/3
270K
330
3,2V
Bv.113/4C
Hallstrecke
Hammond 4C
25K,2
100Ω
Rö.3
Rö.2
Rö.1
a
b
47K
0,25W
0,125W
0 160V
63V
250V
630V
Vorstufe Regent 30 H

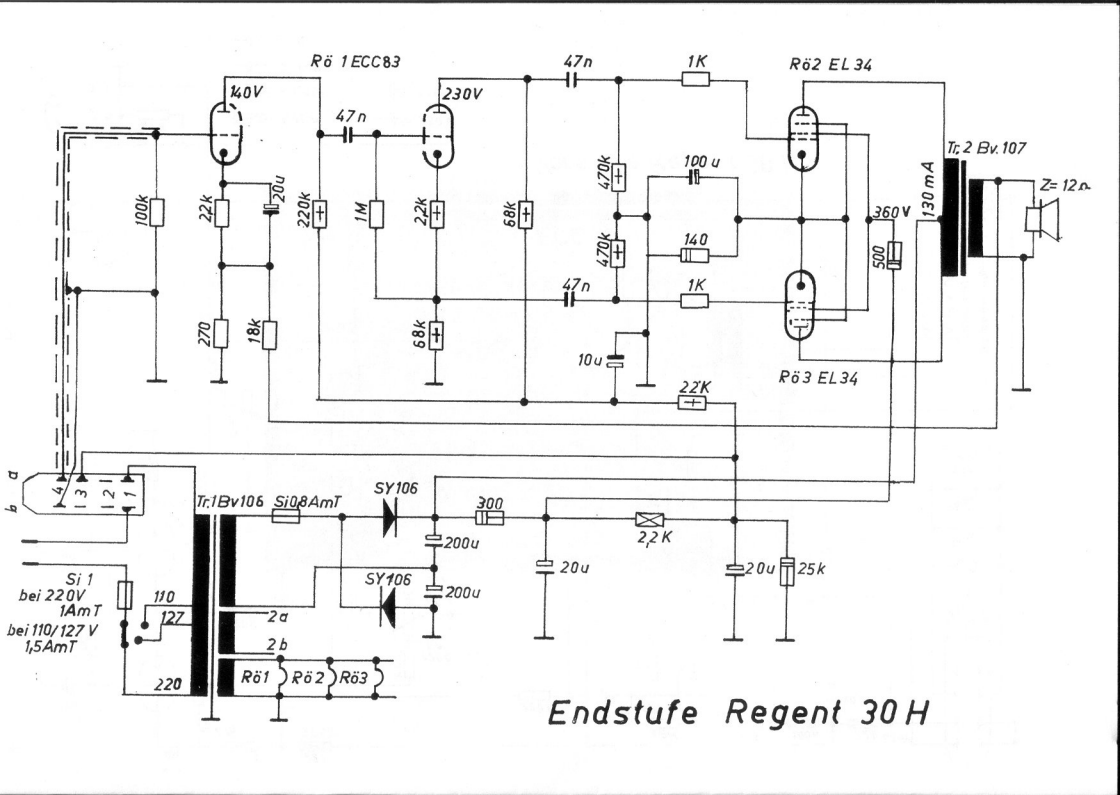

Endstufe Regent 30 H