VERMONA®

Bedienanleitung

Regent 60-2 S



Der 60-2 S ist ein zweikanaliger Kofferverstärker mittlerer Leistung. Mit ihm ist die Übertragung verschiedener Tonquellen möglich. Besonders eignet er sich als Gitarren-Kofferverstärker. Das Gerät wird für eine Netzspannung von 220 V ausgeliefert. (Sollte eine Netzspannung von 110 V vorhanden sein, muß der Primäranschluß des Netztrafos umgelötet werden.)
Die Primärsicherung befindet sich im Inneren des Gerätes.

Achtung! „Vor Öffnen des Gerätes Netzstecker ziehen! Die vorgeschriebenen Sicherungswerte sind unbedingt einzuhalten!"

Durch Betätigung des Schalters „MAINS" wird der Verstärker eingeschaltet und ist sofort betriebsbereit. Angezeigt wird dies durch die Kontrollampe.

Der Kofferverstärker besitzt zwei Eingänge „INPUT 1 und 2". Die Eingänge unterscheiden sich in ihrer Eingangsempfindlichkeit um 1 : 10 (siehe technische Angaben).
Die Einspeisung von Signalen in den Verstärker erfolgt für beide Eingänge unsymmetrisch über einen Mono-Jackstecker.

INPUT 1: Diesem Eingang sind die Regler „VOLUME", „BASS", „TREBLE", „REVERB" und „MASTER" nachgeschaltet.

INPUT 2: Diesem Eingang sind die Regler „VOLUME", „BASS", „TREBLE" und „MASTER" nachgeschaltet.

VOLUME: Dieser Regler ist ein Vorpegelregler. Bei der Wahl der größten Eingangsempfindlichkeit und voll geöffnetem „VOLUME-Regler" ist im Zusammenspiel mit dem Regler „MASTER" das Erzielen von FUZZ-Effekten möglich.

BASS: Regler für tiefe Frequenzen

TREBLE: Regler für hohe Frequenzen

MASTER: Regler zur Einstellung der Gesamtlautstärke des Gerätes

REVERB: Mit diesem Regler läßt sich (nur für Eingang „INPUT 1") der Halleffekt des internen Federnhallsystems zumischen.

Als Anschlußkabel für die Buchse „REVERB-STOP" sollte einadrig abgeschirmte Leitung verwendet werden, wobei die äußere Abschirmung der Leitung für den Außenmantel des Jacksteckers geschaltet werden muß.

Technische Angaben:

Ausgangsleistung	30/45 Watt
Betriebsspannung	220 V (umlötbar auf 110 V) 50/60 Hz ~
Leistungsaufnahme	ca. 60 Watt
Lautsprecherbestückung	1 Stück Breitbandlautsprecher
Eingangsempfindlichkeiten:	
INPUT 1	4,5 mV
INPUT 2	45 mV
Regelumfang BASS-Regler	30 dB ± 2 dB (bei f = 40 Hz)
TREBLE-Regler	30 dB ± 2 dB (bei f = 10 kHz)
Abmessungen (B × H × T)	400 × 495 × 230 (mm)
Gewicht	14 kp

Änderungen vorbehalten!

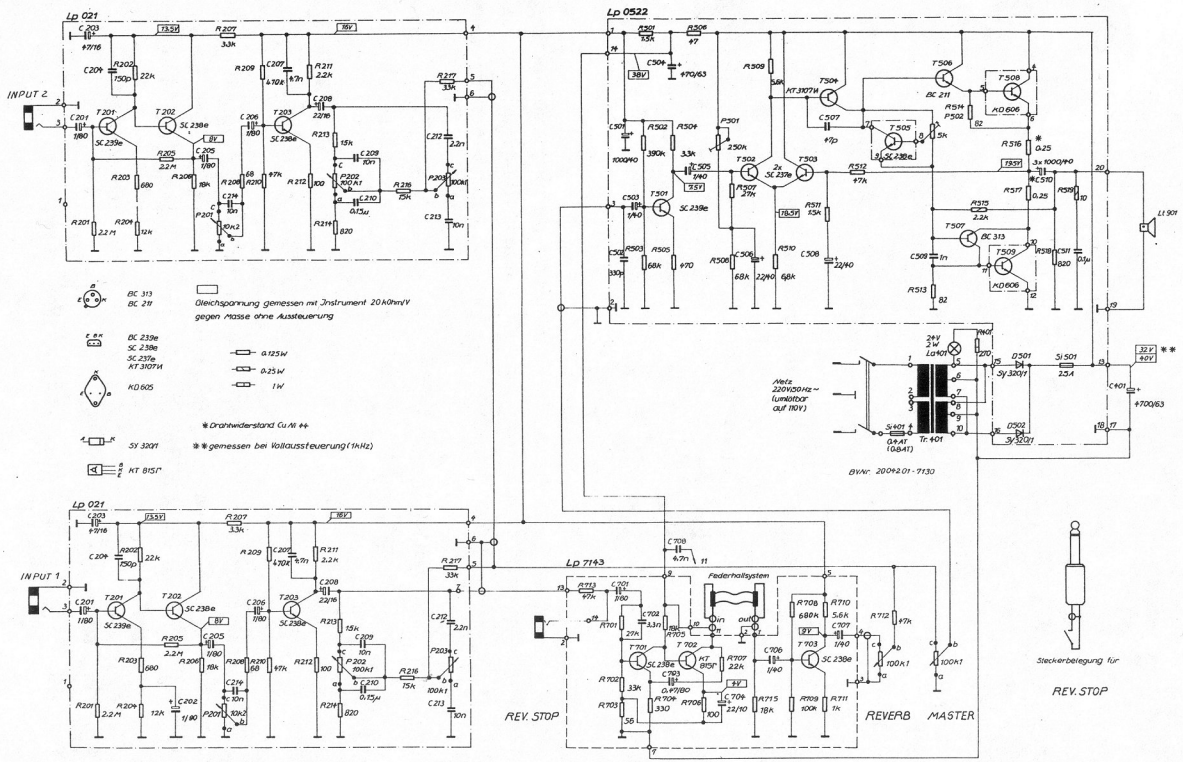

60 – 23

Stromlaufplan

16 000 01-7601