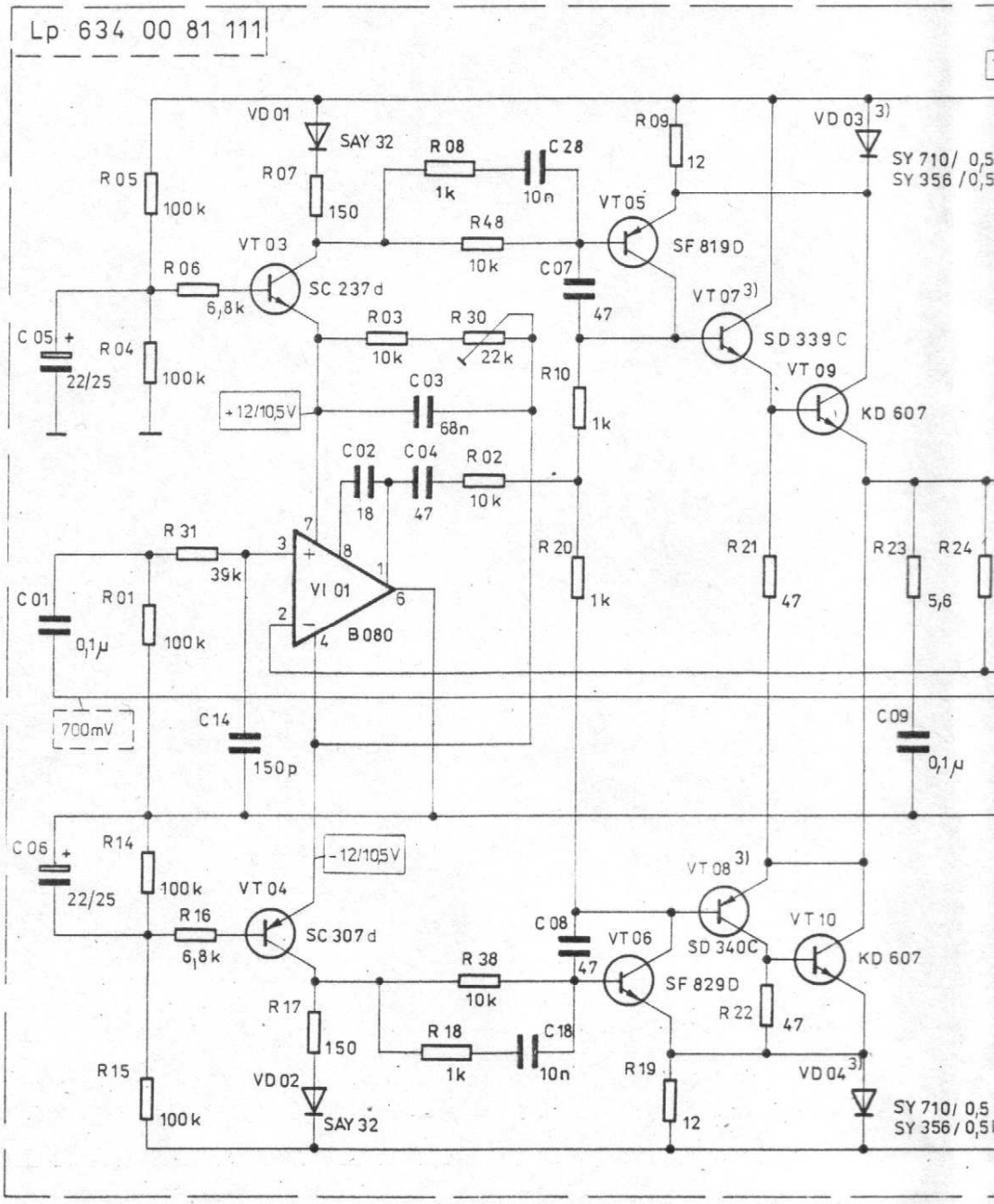
Lp 634 00 81 111
VD 01
SAY 32
R 08
1k
C 28
10n
R 09
12
VD 03 3)
SY 710/ 0,5
SY 356 /0,5
R 05
100 k
R 07
150
VT 05
SF 819D
R48
10k
VT 03
SC 237 d
R 06
6,8k
C07
47
VT 07 3)
SD 339 C
C 05 +
22/25
R 04
100 k
R 03
10k
R 30
22k
+12/10,5V
C 03
68n
R10
1k
VT 09
KD 607
C 02
18
C 04
47
R 02
10k
R 31
39k
R 20
1k
R 21
47
R 23
5,6
R 24
C 01
0,1µ
R 01
100 k
VI 01
B 080
700mV
C 14
150 p
C 09
0,1µ
C 06 +
22/25
R 14
100 k
-12/10,5V
VT 04
SC 307 d
R 16
6,8k
VT 08 3)
SD 340C
VT 10
KD 607
C 08
47
VT 06
SF 829D
R 38
10k
R 22
47
R 17
150
R 18
1k
C 18
10n
R 19
12
R 15
100 k
VD 02
SAY 32
VD 04 3)
SY 710/ 0,5
SY 356 / 0,5

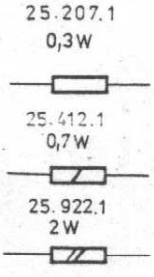
25.207.1
0,3W
25.412.1
0,7W
25.922.1
2W

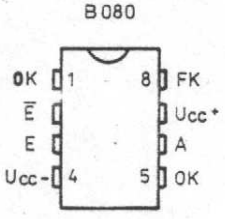
B 080
0K
Ē
E
Ucc-
FK
Ucc+
A
OK
1
8
4
5

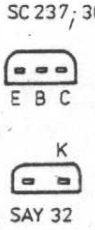
SC 237; 307
E B C
K
SAY 32

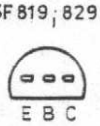
SF 819; 829
E B C

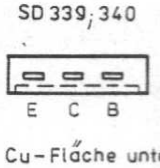
SD 339; 340
E C B
Cu-Fläche unten

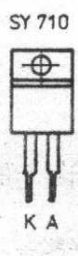
SY 710
K A

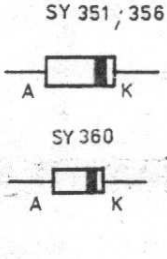
SY 351 ; 356
A K
SY 360
A K

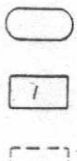
Wechselspannung
Gleichspannung
1
gemessen mi
≙ 20 k Ohm/
voltmeter g
1. Wert ≙
2. Wert ≙
Wechselspannung gemessen mit
bei 1 kHz, Tol

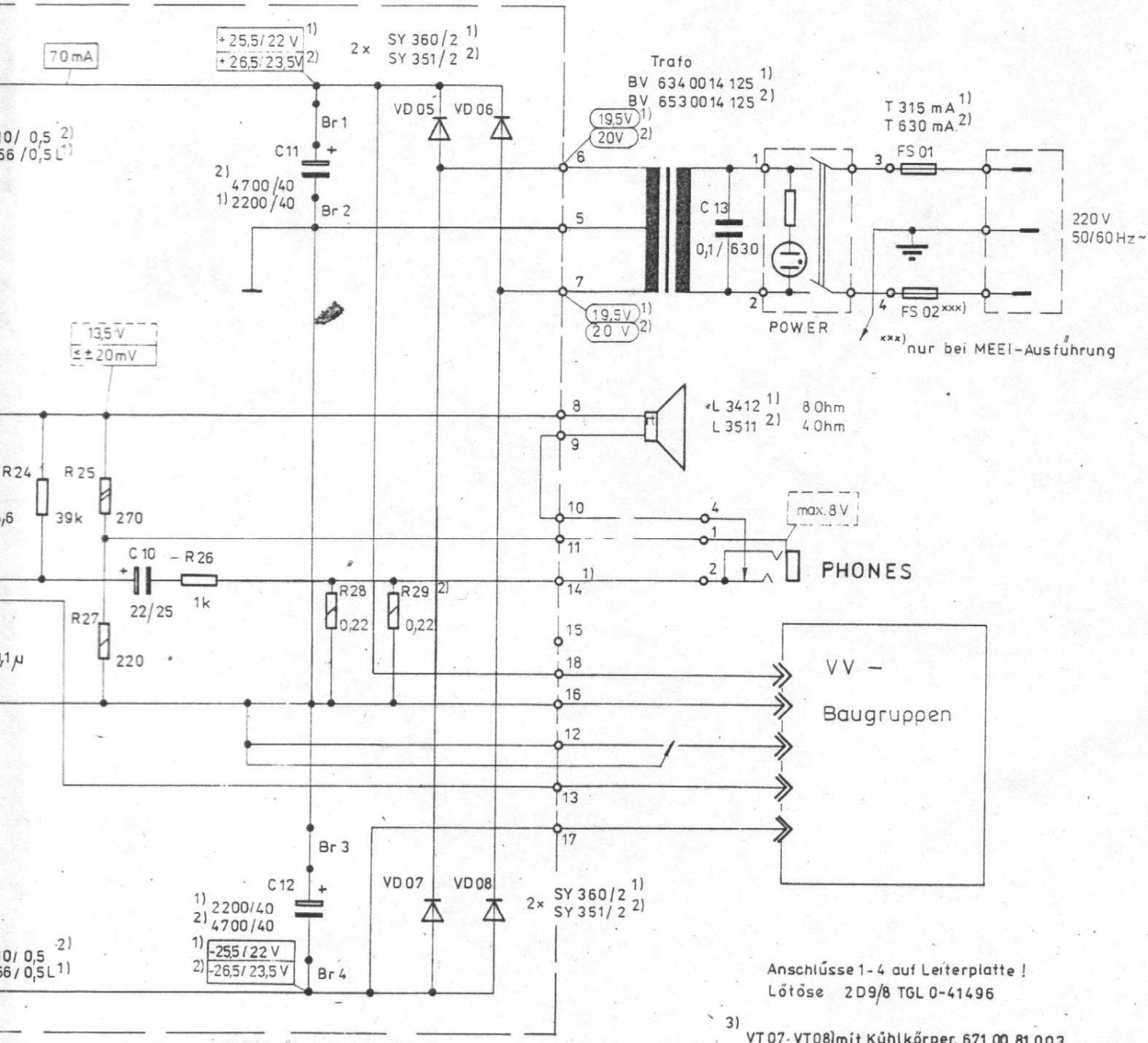

Anschlüsse 1-4 auf Leiterplatte !
Lötöse 2D9/8 TGL 0-41496

3) VT 07; VT 08 mit Kühlkörper 671 00 81 003
VD 03; VD 04 nur bei VM 60

KD 607

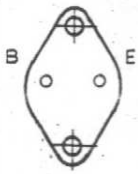

Kollektor am Gehäuse

Stromlaufplan VM 30[1]/VM 60[2]
BG Leistungsverstärker/Netzteil

Stand 03/89 Änderungen vorbehalten

ssen mit Vielfachmesser
k Ohm/V oder Digital-
meter gegen Masse
ert ≙ ohne Aussteuerung
ert ≙ mit "

en mit Millivoltmeter
Hz, Toleranz ± 10 %

Kr 192/89 III 3 1 84/6919/89 3,0

Oszillogramme Meßwert in Vss

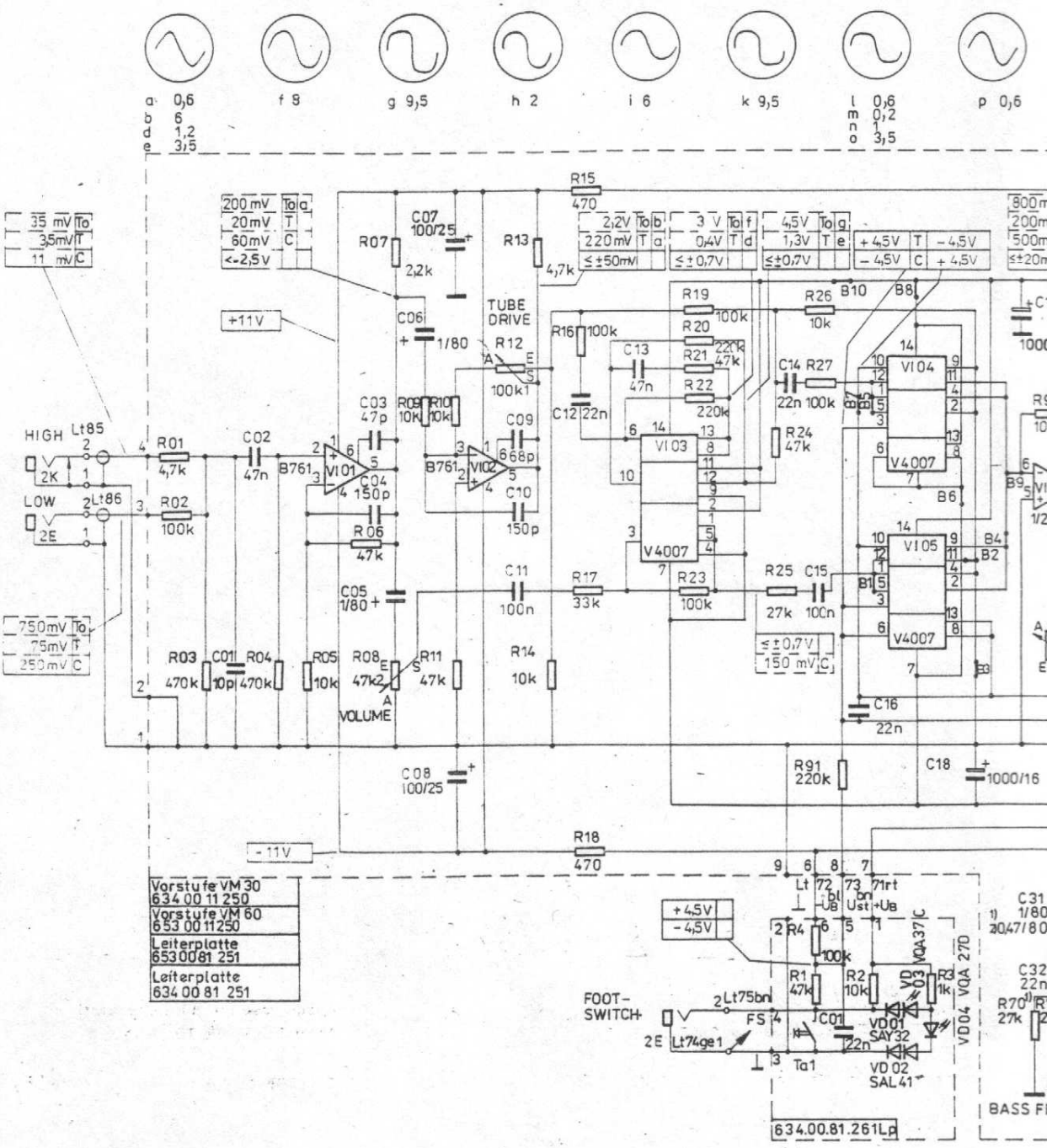

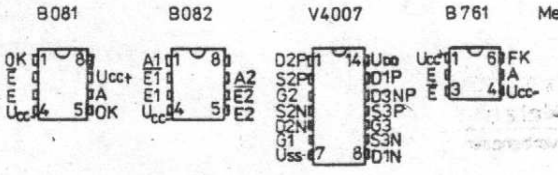

Gleichspannungswerte bzw. Vielfachmesser

Wechselspannung gem Klangregelung linear

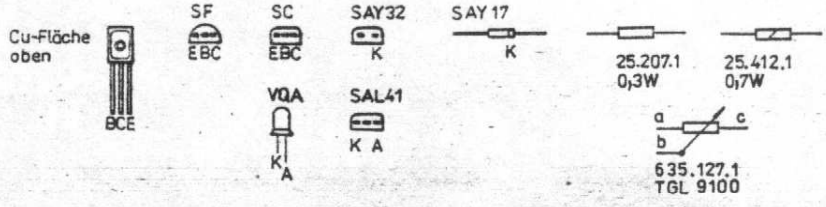

n Oszillographenmeßp

To Umschalter auf TUBE

T Umschalter auf TUBE

C Umschalter auf CLEA

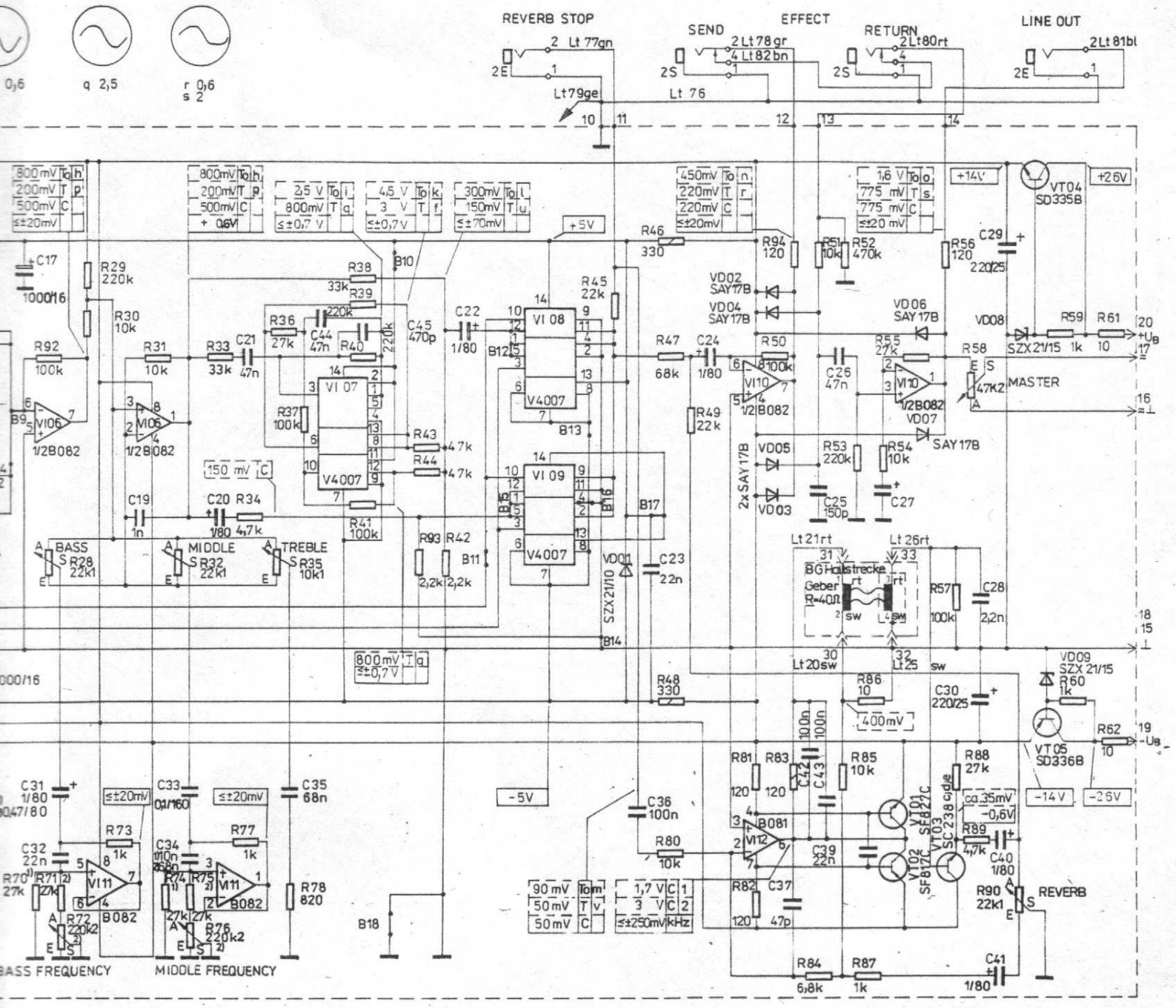

Stromlaufplan Vorverstärker VM 30[1]/ VM 60[2]

Stand 04/89 Änderungen vorbehalten

swerte gemessen ohne Ansteuerung mit Digitalvoltmeter
esser 100kOhm/V gegen Masse Toleranz± 10%

ung gemessen mit Millivoltmeter bei f=1kHz bzw. angegebenem Wert, Toleranz ± 10%
linear (Mittelstellung Poti)

enmeßpunkt

f TUBE DRIVE; U_E = 35mV

f TUBE DRIVE; U_E = 35mV

f CLEAN